Conservador de gelo expositor - 705 Litros

Indústria **Nacional**

*Os Conservadores Zero Grau destacam-se **como a solução perfeita** para o resfriamento eficiente **e a conservação prolongada de sacos de gelos.** Projetados para oferecer versatilidade e alto desempenho, esses equipamentos utilizam um **avançado sistema de resfriamento por serpentina,** que garante uma distribuição uniforme da temperatura interna.*

***O controle digital** permite ajustar a faixa de temperatura de operação, que varia de **-5°C até -12°C,** atendendo a diferentes necessidades de armazenamento. Além disso, o isolamento térmico superior é proporcionado pelo uso de **poliuretano expandido (PU),** material reconhecido por suas excelentes propriedades isolantes.*

Controlador digital

Vidro com sistema antiembaçante

Fechamento automático

Refrigeração por serpentina

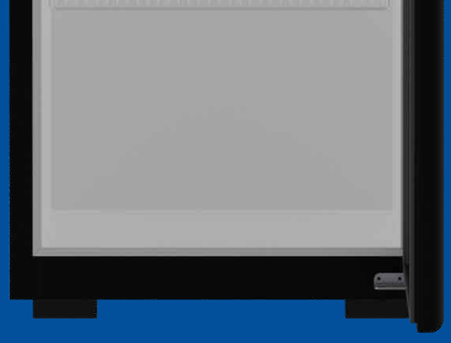

Gás ecológico
R-290

Conservador de gelo expositor 705 Litros

Cód. 10007303

zero grau®

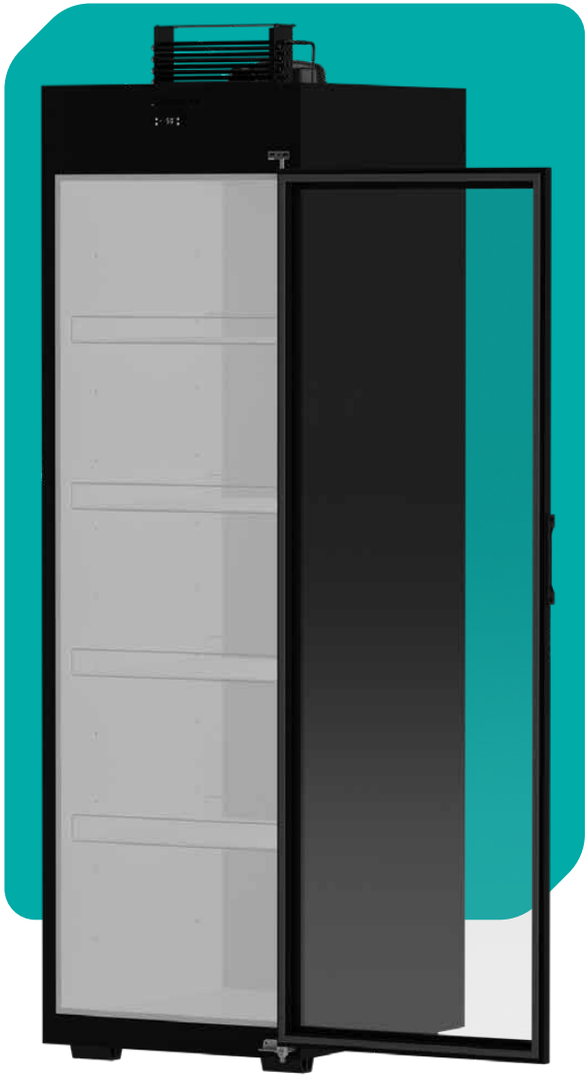

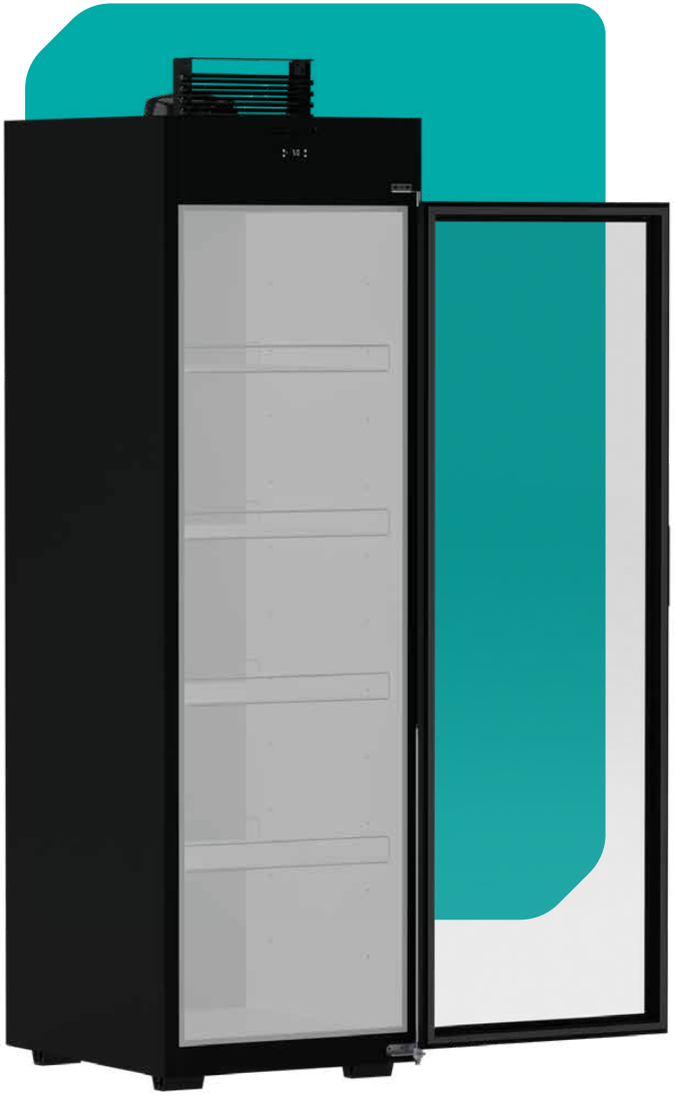

Cores disponíveis

Preto

Branco

Acessar Site

Clique aqui e acesse o produto no site!

Dimensões

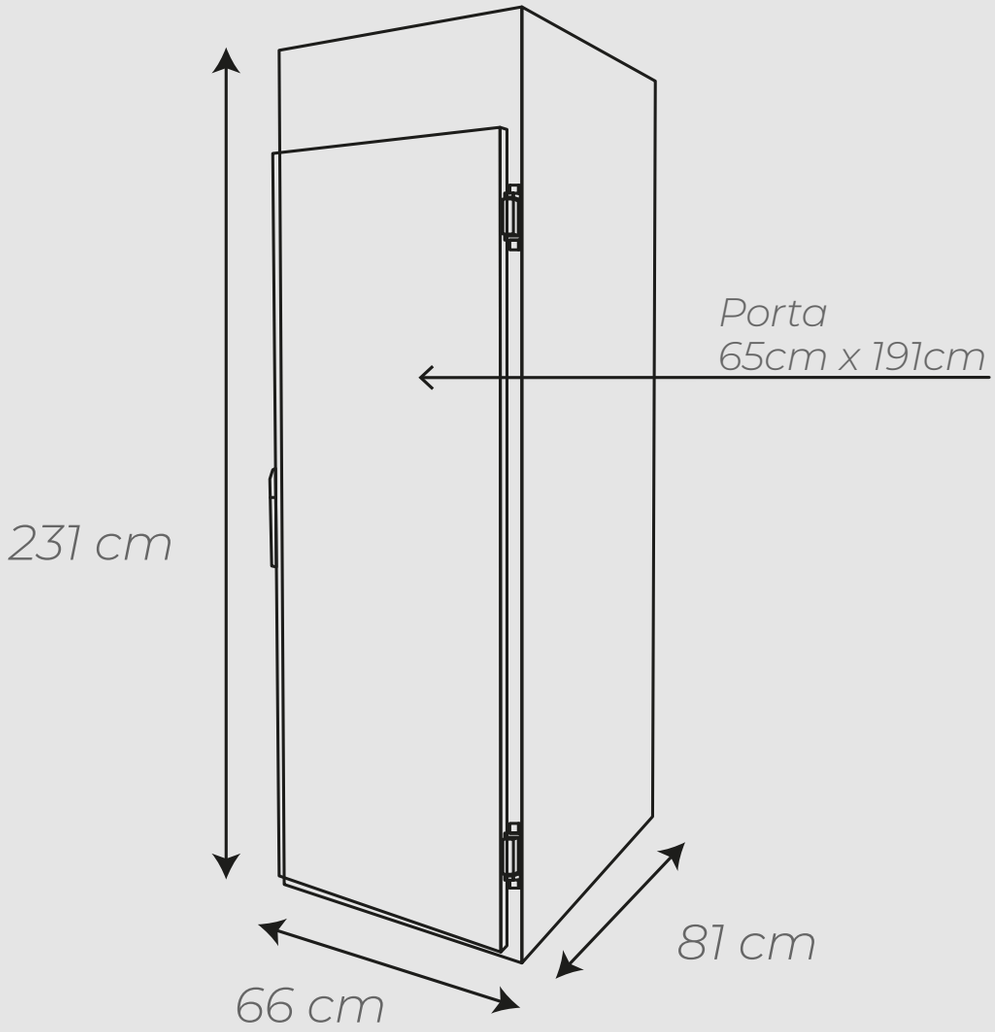

	LARGURA	ALTURA	PROFUNDIDADE
EXTERNA	66cm	231cm	81cm
INTERNO	56cm	185cm	69cm

Especificações Técnicas

CAPACIDADE	705 Litros
PESO	100kg
TEMPERATURA	De -5°C até -12°C
ARMAZENAMENTO	Até 55 pacotes de gelo de 5kg cada
ISOLAMENTO TÉRMICO	PU Injetado / 50mm

TENSÃO/ FREQUÊNCIA	220V/60Hz
MOTOR	Embraco 1/2 HP
POTÊNCIA	350W
GÁS	R-290
REFRIGERAÇÃO	Serpentina de cobre
FROST FREE	Não
CONTROLADOR	Digital
ILUMINAÇÃO INTERNA	Sim
ESTRUTURA	Gabinete em aço minimizado
PINTURA	Chapa pré-pintada
CORES	Preto ou branco
ACABAMENTO	Interno em chapa galvanizada
PORTAS	1 de vidro
PRATELEIRAS	Vendidas separadamente
CAPACIDADE PRATELEIRAS	Máximo 30Kg distribuídos

OPCIONAIS	*Prateleiras* *Dreno* *Personalização em adesivo nas laterais* *Estrado plástico* *Porta cadeado*

Fale Conosco

Clique aqui e solicite seu orçamento!

GRUPO zero grau

zero grau®

zerograu.com

(45) 3253-8000

© TODOS OS DIREITOS RESERVADOS

Expressamente proibida a reprodução total ou parcial deste conteúdo.