Conservador
575 Litros

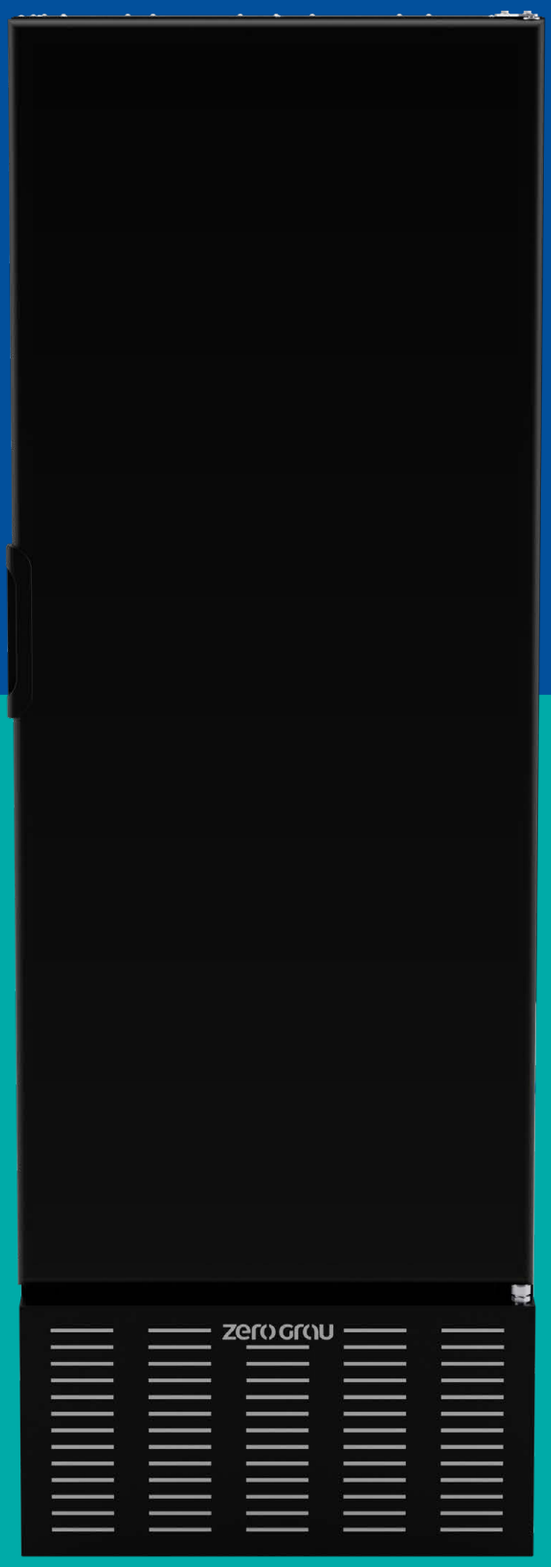

Indústria
Nacional

*Os Conservadores Zero Grau destacam-se **como a solução perfeita** para o resfriamento eficiente **e a conservação prolongada de sacos de gelos.** Projetados para oferecer versatilidade e alto desempenho, esses equipamentos utilizam um **avançado sistema de resfriamento por serpentina,** que garante uma distribuição uniforme da temperatura interna.*

***O controle digital** permite ajustar a faixa de temperatura de operação, que varia de **-5°C até -12°C,** atendendo a diferentes necessidades de armazenamento. Além disso, o isolamento térmico superior é proporcionado pelo uso de **poliuretano expandido (PU),** material reconhecido por suas excelentes propriedades isolantes.*

O isolamento de 50mm oferece excelentes propriedades térmicas , formando uma barreira resistente que reduz a perda de temperatura.

Conservadores injetados com PU garantindo prolongada conservação da temperatura interna.

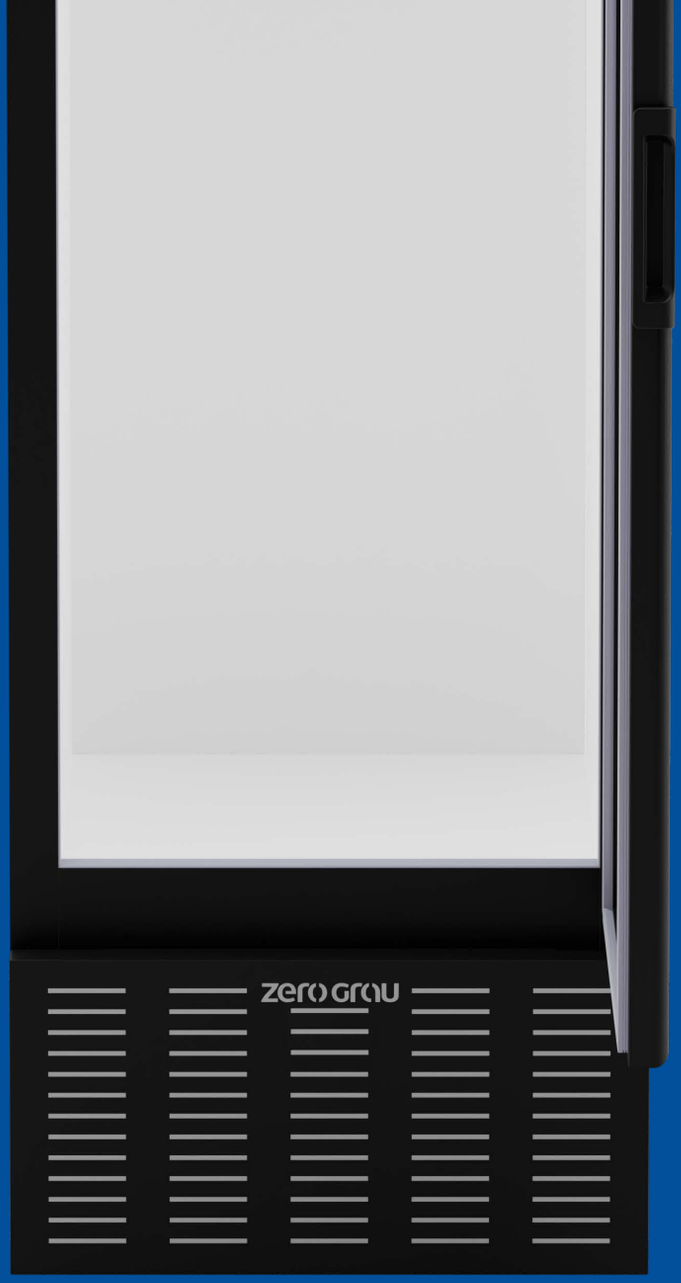

Controlador analógico

Fechamento automático

Refrigeração por serpentina

Gás ecológico R-134A

Conservador 575 Litros

Cód. 10005600

zero grau®

zero grau

zero grau

OPCIONAIS PARA O 575L

Personalização: adesivo (porta ou laterais)

Prateleiras: Suportando até 30kg

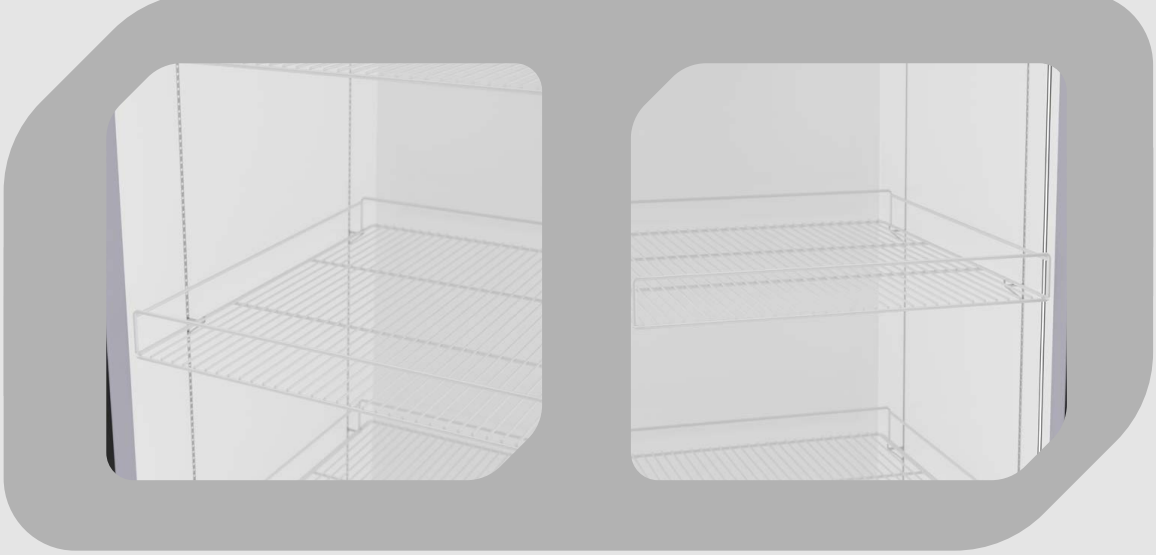

Controlador: Digital

Cores disponíveis: Branco ou Preto

Acessar Site

Clique aqui e acesse o produto no site!

Dimensões

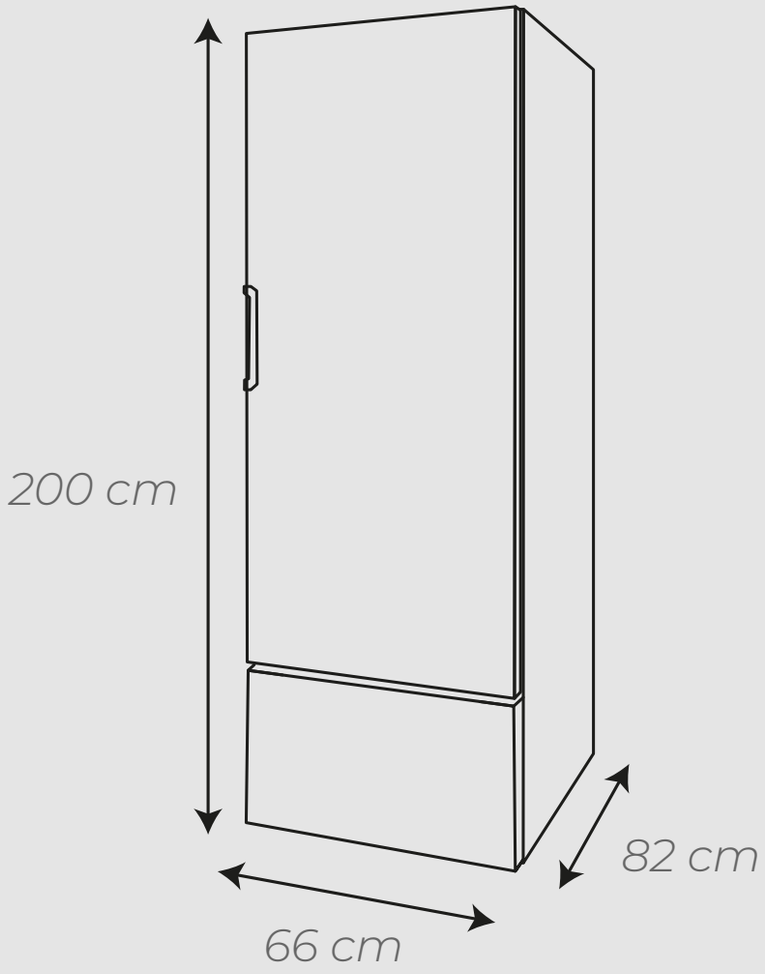

	LARGURA	ALTURA	PROFUNDIDADE
EXTERNA	66cm	200cm	82cm
INTERNO	56cm	151cm	68cm

Especificações Técnicas

CAPACIDADE	575 Litros
ARMAZENAMENTO	Ideal para gelo triturado ou em cubo. Até 50 pacotes de 5kg cada.
PESO	85 Kg
POTÊNCIA	400W

TENSÃO	220v/60Hz
ESTRUTURA	Gabinete em Aço Minimizado
ISOLAMENTO	PU Injetado / 50mm
MOTOR/COND.	Embraco 1/3 + HP
REFRIGERAÇÃO	Serpentina de Cobre
GÁS	R-134A
TEMPERATURA	De -5°C até -12°C
CONTROLADOR	Termostato mecânico
PORTA	01 porta (Com fechamento automático)
CHÃO INTERNO	Estrado plástico (Opcional)
PRATELEIRAS	Prateleiras (Opcional)
CAP. PRATELEIRA	Max. 30Kg distribuídos

Fale Conosco
Clique aqui e solicite seu orçamento!

GRUPO zero grau

zero grau®

zerograu.com

(45) 3253-8000

© TODOS OS DIREITOS RESERVADOS

Expressamente proibida a reprodução total ou parcial deste conteúdo.