Conservador 1.105 Litros

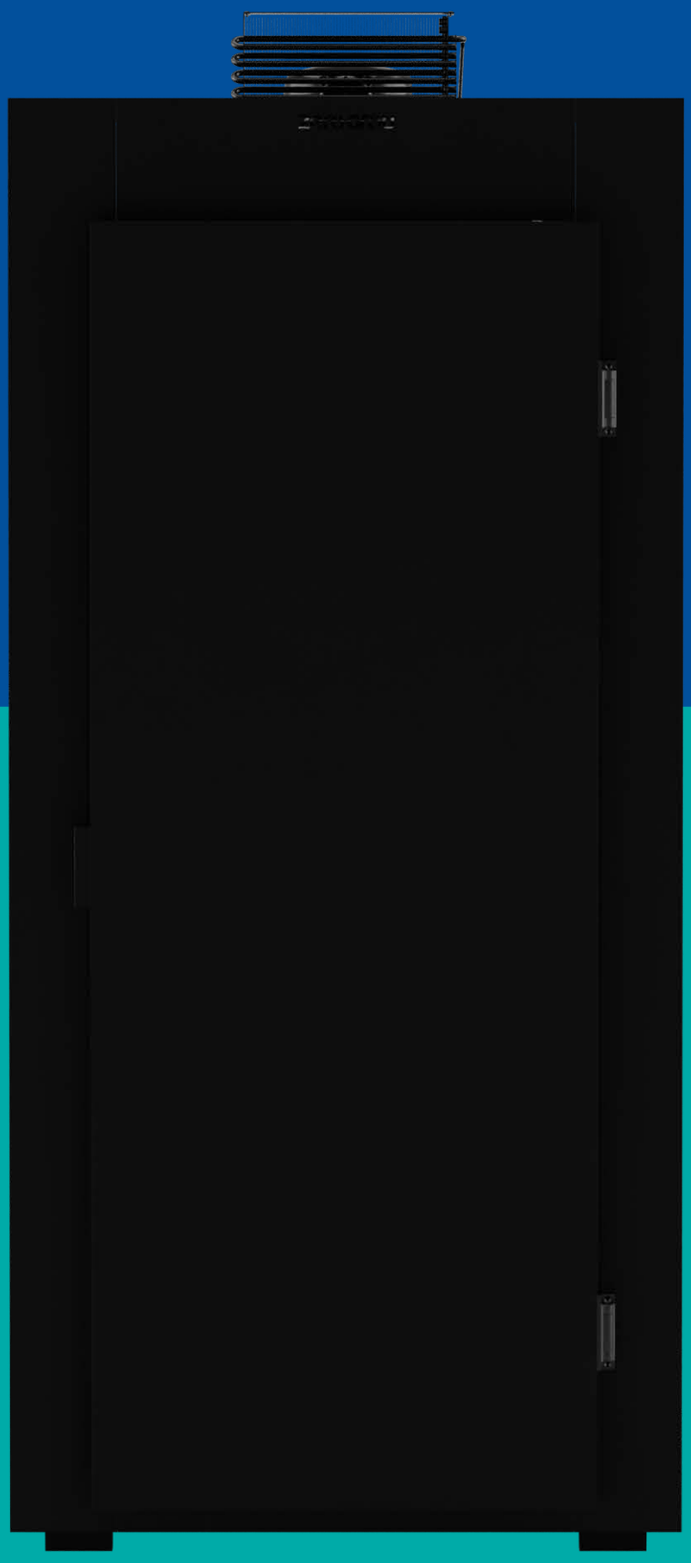

Indústria
Nacional

*Os Conservadores Zero Grau destacam-se **como a solução perfeita** para o resfriamento eficiente **e a conservação prolongada de sacos de gelos.** Projetados para oferecer versatilidade e alto desempenho, esses equipamentos utilizam um **avançado sistema de resfriamento por serpentina,** que garante uma distribuição uniforme da temperatura interna.*

***O controle digital** permite ajustar a faixa de temperatura de operação, que varia de **-5°C até -12°C,** atendendo a diferentes necessidades de armazenamento. Além disso, o isolamento térmico superior é proporcionado pelo uso de **poliuretano expandido (PU),** material reconhecido por suas excelentes propriedades isolantes.*

O isolamento de 60mm oferece excelentes propriedades térmicas , formando uma barreira resistente que reduz a perda de temperatura.

Conservadores injetados com PU garantindo prolongada conservação da temperatura interna.

Controlador analógico

Fechamento automático

Refrigeração por serpentina

Gás ecológico R-134A

Conservador 1.105 Litros

Cód. 10007437

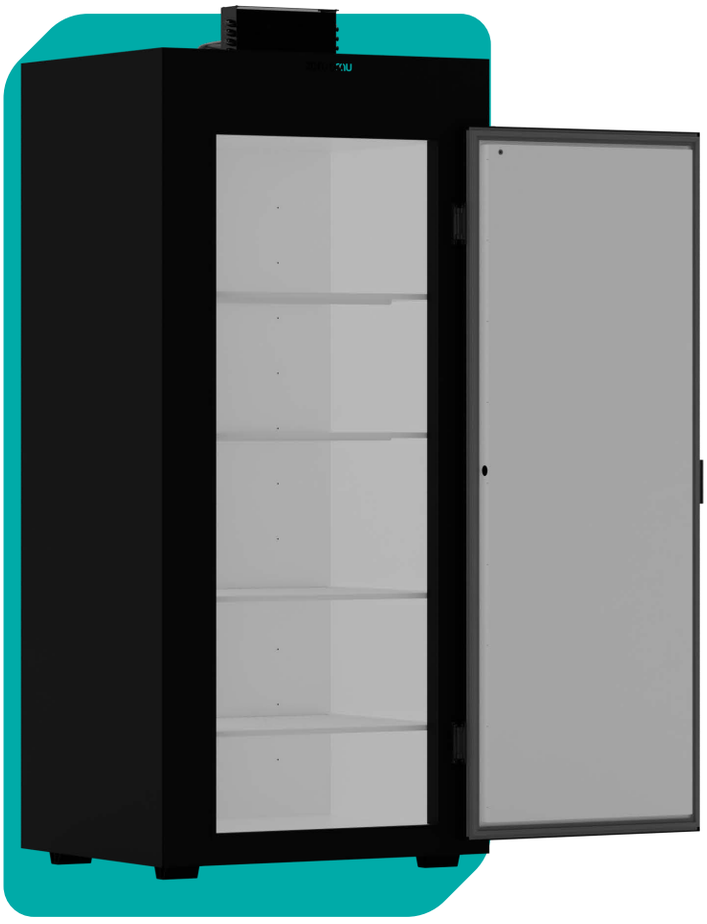

OPCIONAIS PARA O 1.105L

Personalização: adesivo (porta ou laterais)

Prateleiras: Suportando até 75kg

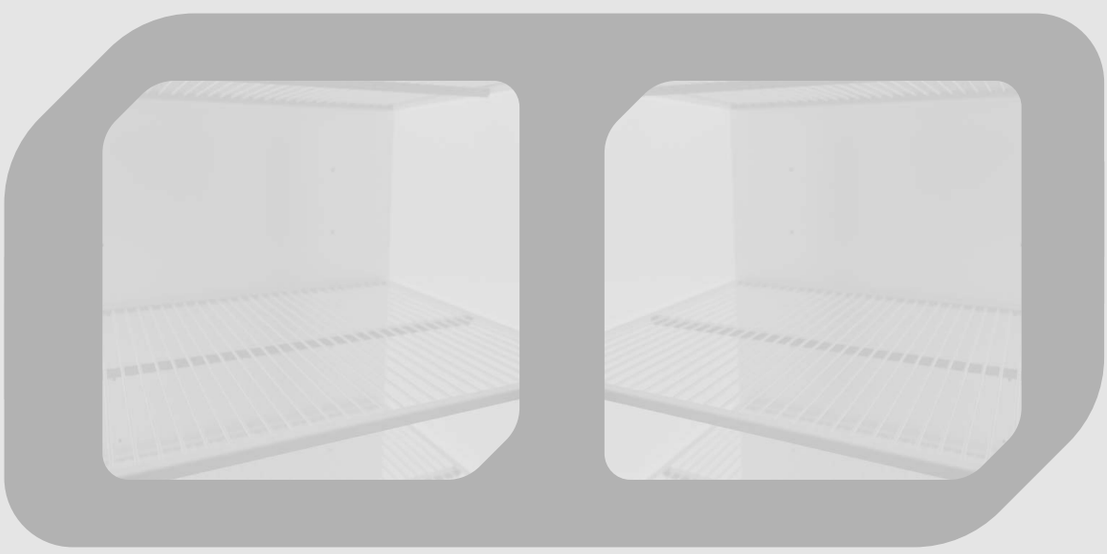

Controlador: Digital

Cores disponíveis: Branco ou Preto

Acessar Site

Clique aqui e acesse o produto no site!

Dimensões

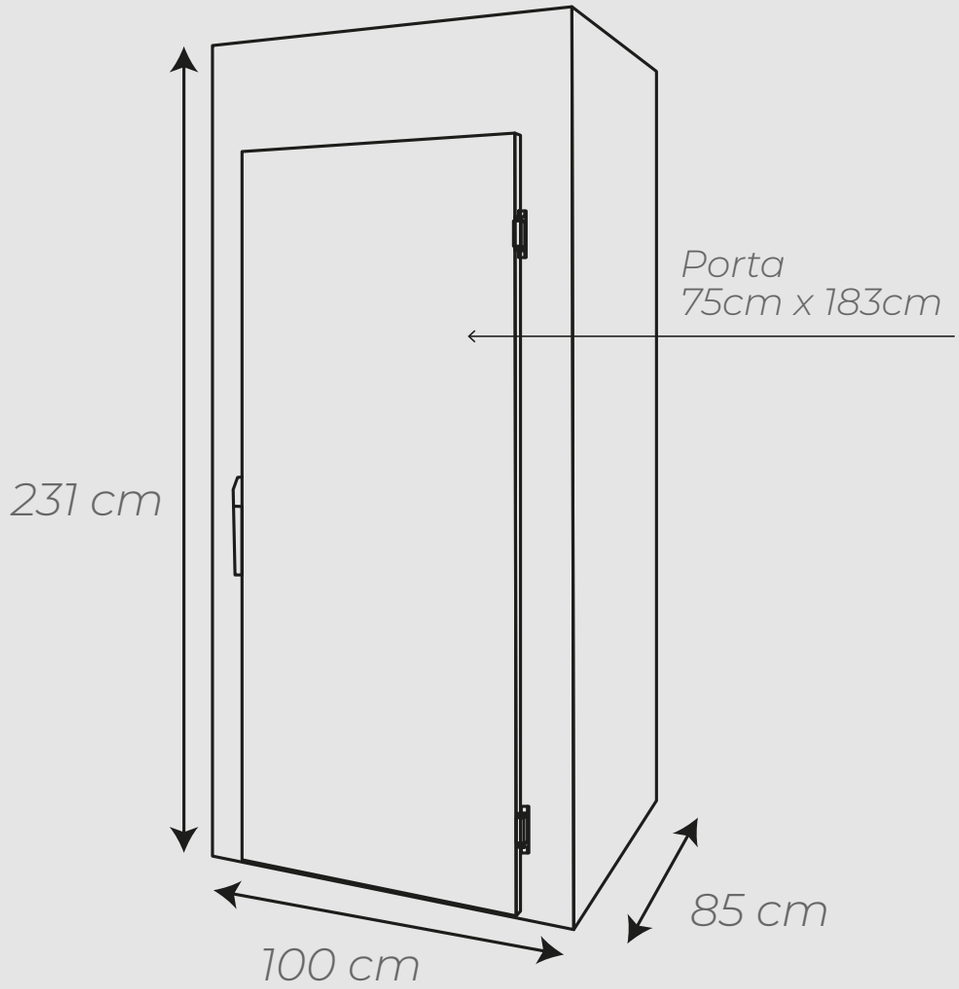

LARGURA	ALTURA	PROFUNDIDADE

EXTERNA	100cm	231cm	85cm
INTERNO	87,5cm	184,5cm	68cm

Especificações Técnicas

CAPACIDADE	1.105 Litros
ARMAZENAMENTO	Ideal para Gelo Triturado Embalado ou em Cubo: Até 90 pacotes de 5kg. Gelo em Barras de até 81cm.
PESO	135 Kg
POTÊNCIA	500W
TENSÃO	220v/60Hz
ESTRUTURA	Gabinete em Aço Minimizado
ISOLAMENTO	PU Injetado / 60mm
MOTOR/COND.	Embraco 1/3 HP
REFRIGERAÇÃO	Serpentina de Cobre
GÁS	R-134A
TEMPERATURA	De -5°C até -12°C
CONTROLADOR	Termostato mecânico
PORTA	01 porta (Com fechamento automático)

CHÃO INTERNO	Estrado plástico (Opcional)
PRATELEIRAS	Prateleiras (Opcional)
CAP. PRATELEIRA	Max. 75Kg distribuídos

Fale Conosco

Clique aqui e solicite seu orçamento!

GRUPO zero grau

zero grau®

zerograu.com

(45) 3253-8000

© TODOS OS DIREITOS RESERVADOS

Expressamente proibida a reprodução total ou parcial deste conteúdo.