Chopeira Elétrica

BERLIM 110L

Indústria
Nacional

*As c**hopeiras Zero Grau** representam um avanço em segurança, versatilidade e personalização para o mercado de chopp no Brasil.*

Este equipamento foi desenvolvido para garantir uma experiência única de qualidade tanto para os clientes quanto para os donos de estabelecimentos. Projetadas para oferecer desempenho constante e elevado padrão de qualidade, as chopeiras Zero Grau incorporam uma série de inovações focadas em preservar o sabor e a refrescância do chopp, proporcionando um atendimento impecável e satisfatório.

Chopeiras

Modelo 220V

Desfrute de bons momentos acompanhado de um chopp sempre gelado com a Chopeira Berlim 110 Litros, sinônimo de requinte e qualidade, essencial para o seu estabelecimento ou residência.

Combinando sofisticação e alta tecnologia, essa chopeira garante que seu chopp seja servido sempre na temperatura ideal, proporcionando um sabor irresistível em cada gole.

Com capacidade para 110 litros/hora de chopp gelado entre -1°C e 2° C, ela eleva a experiência de degustação em seu estabelecimento ou em sua residência na temperatura perfeita.

*Chopeira **mais leve** do Mercado*

Design e eficiência além das expectativas

Desenvolvida pela Zero Grau, a Chopeira Berlim 50 Litros é projetada para oferecer máxima eficiência energética e desempenho otimizado.

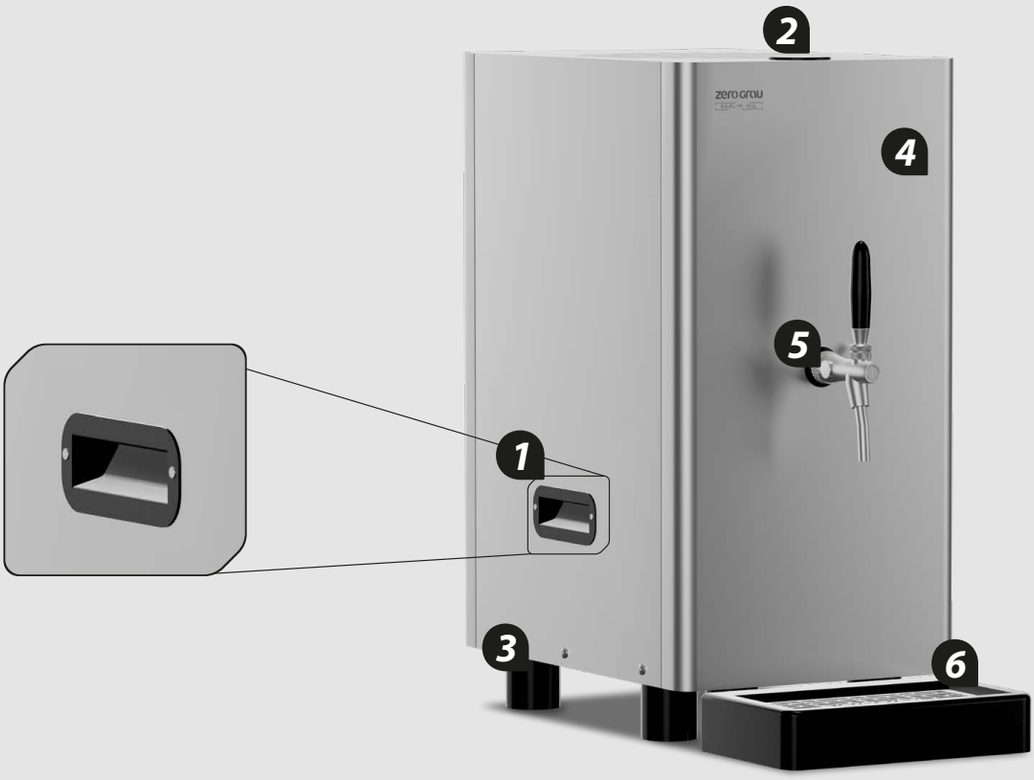

01. Pegador lateral para transporte;
02. Acesso ao pressostato;
03. Quatros pés emborrachados;
04. Carenagem em inox 304;
05. Torneiras tipo Italiana ou Belga, marcas Zero Grau ou Celli;
06. Pingadeira Inox 304 e base em plástico removível.

Componentes vendidos separadamente

Chopeiras

Torneiras

Kits de Extração

Chopeira Elétrica

10010332	Chopeira Berlim 110L/H	02 vias	220v
10010333	Chopeira Berlim 110L/H	03 vias	220v

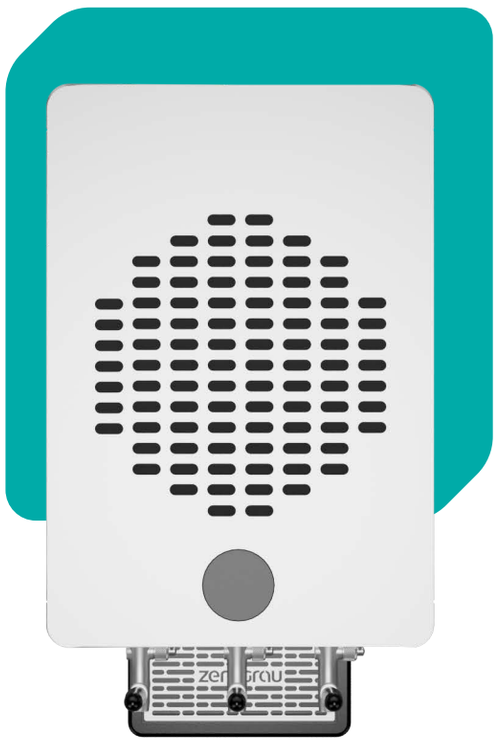

OPCIONAIS PARA A CHOPEIRA BERLIM 110L

Personalização

Adesivos nas laterais, na frente ou envelopada

Costomização em corte a leser ou iluminação

Acessórios

Torneiras Italianas Zero Grau ou Celli

Torneiras Belgas Zero Grau ou Celli

Regulador de Pressão CO2

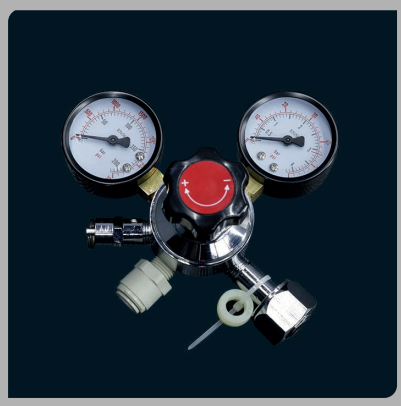

Válvula Extratora

Barris de Chopp de 20, 30 e 50L

Kit Extração 02 Vias

Engates e Conexões

Cilindros CO2 de 4kg e 6kg

Kit Extração 03 Vias

Mangueiras PU 3/8

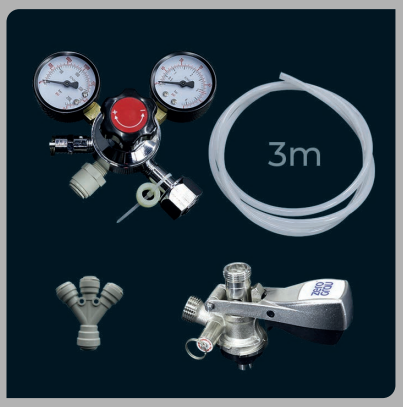

Acessar Site

Clique aqui e acesse o produto no site!

Dimensões

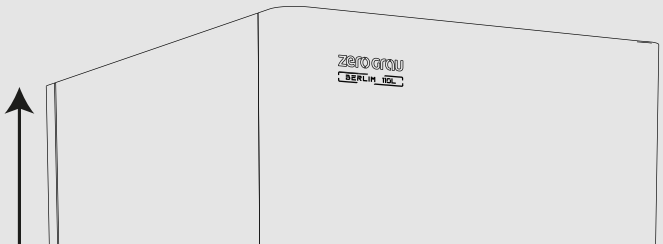

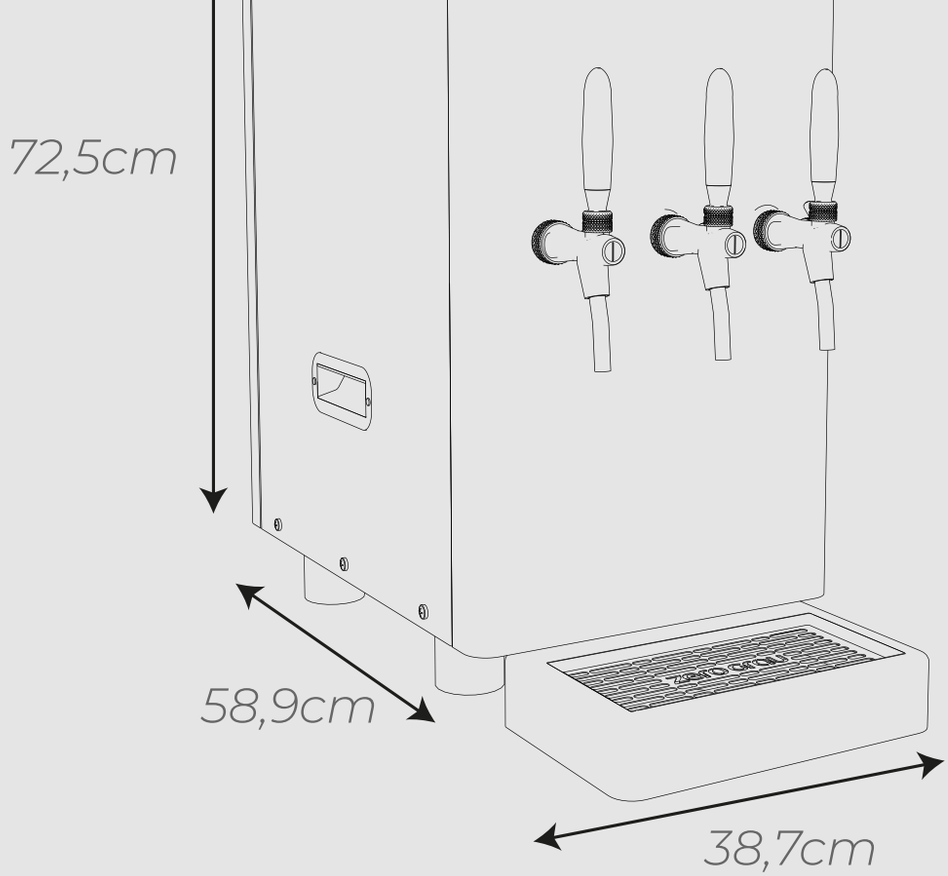

	LARGURA	ALTURA	PROFUNDIDADE
EXTERNA	38,7cm	72,5cm	58,9cm

Especificações Técnicas

CAPACIDADE	110L/H
VIAS	2 ou 3 vias
PESO	58kg
POTÊNCIA	900W
TENSÃO	220V
GÁS	R-404A
MOTOR	Embraco 1 HP

SISTEMA DE REFIRGERAÇÃO	Expansão direta
CAPACIDADE FRIGORÍFICA BTU/H	6284 (32°C ambiente)
ESTRUTURA	Chapa galvanizada
CARENAGEM	Inox 304
SERPENTINA	Inox 304

Fale Conosco

Clique aqui e solicite seu orçamento!

GRUPO zero grau

zero grau®

zerograu.com

(45) 3253-8000

© TODOS OS DIREITOS RESERVADOS

Expressamente proibida a reprodução total ou parcial deste conteúdo.